ETN 610 2" SV OT | 101.0262.833

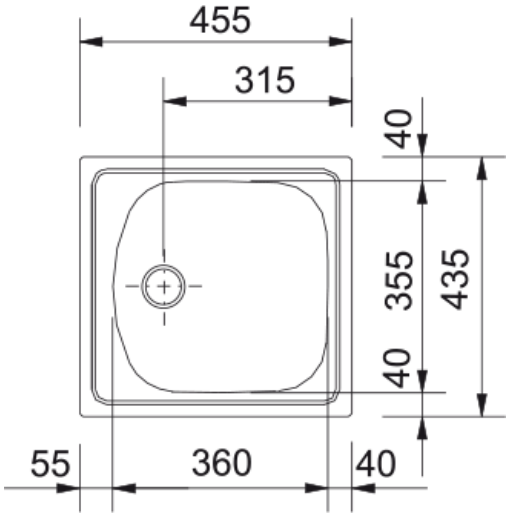

Technische Daten

Produktinformationen	
Spülentyp	Becken (ohne Abtropfteil)
Material	Edelstahl
Anzahl Becken	1
Farbe	Stahl
Oberfläche	Ungebürstet
Abmessungen	
Abmessung: Länge	455.0
Abmessung: Breite	435.0
Becken 1: Länge	360.0
Becken 1: Breite	355.0
Becken 1: Tiefe	140.0
Ausschnitt Länge	435.0
Ausschnitt Breite	415.0
Installation	
Unterschrank ab	45 cm
Produktspezifikationen	
Montageart	Einbau
Ablauf	1 1/2"
Abtropffläche	Ohne Abtropfteil
Artikelnummer	
Marke	Franke
Produktfamilie	Keine
Modellreihe	Eurostar
Freigabe Logo	CE
Freigabe Logo	UKCA
Eigenschaften	
Anzahl Abflüsse	Ohne abtropfteil

Eigenschaften

Reversibel	Nein
Armaturenbank	ja
Mit Ablaufverbindung	Ja
Ventil-Typ	Handbedienung
Siphon inklusive	Nein
Anzahl Armaturenbohrungen	Keine
Lochbohrung Seifenspender	Nein